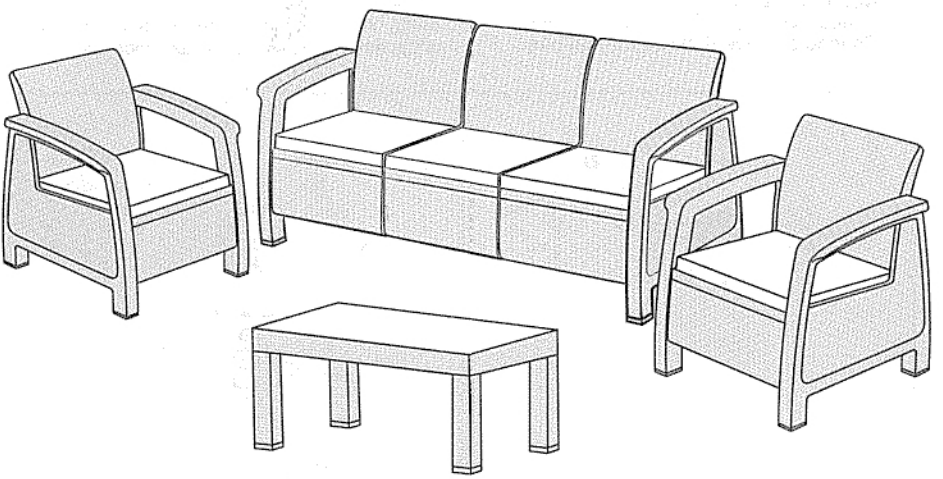

MEUBLES DÉPÔT

EN

Note:
Please do not tighten the screws during installation. After you finished installation, then tighten them at last.

FR

AVIS:
Ne pas trop serrer le vis lors du montage. Une fois l'installation terminé, serrez toutes les vis définitivement.

CZ

Poznámka:
Prosíme, během instalace neutahujte šrouby. Šrouby utáhněte jako poslední, až po skončení instalace.

SK

Poznámka:
Prosím, počas inštalácie neuťahujte skrutky. Skrutky utiahnite ako posledný, až po skončení inštalácie.

SL

Pozor!
Nedoťahujte skrutky nadoraz, Kým nebude výrobok kompletne zostavený. Po jeho zostavení skrutky dotiahnite.

PL

Uwaga:
W trakcie montażu, w fazie początkowej, nie należy zbyt mocno dokręcać śrub. Śruby należy dokręcić w końcowej fazie montażu.

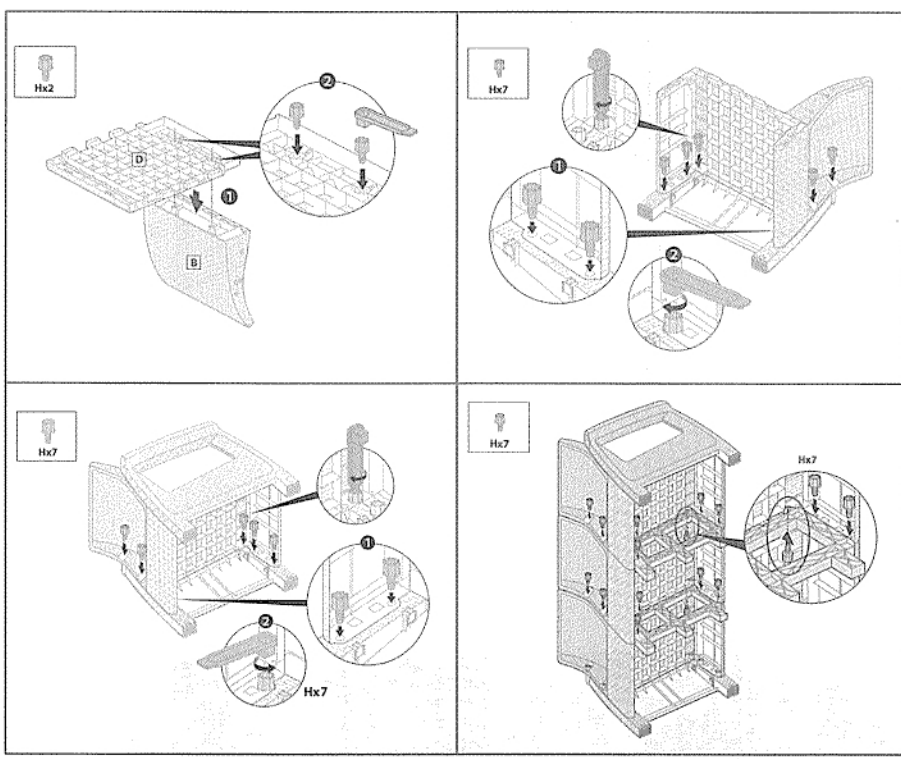

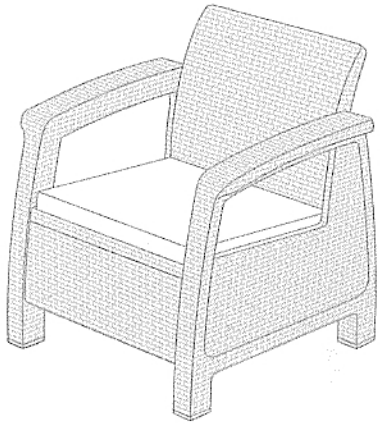

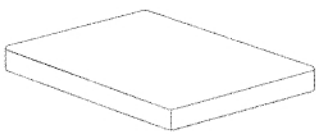

Gx1

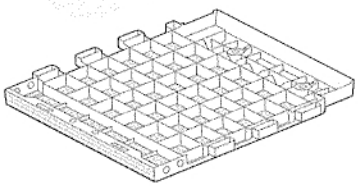

D x1

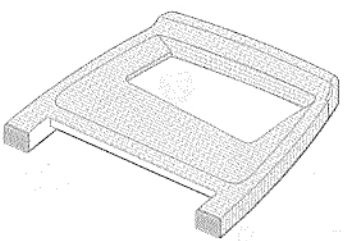

LA x1

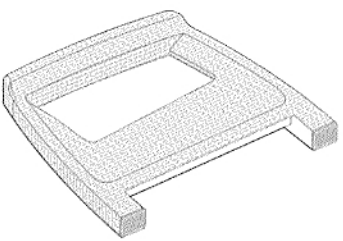

RA x1

C x2

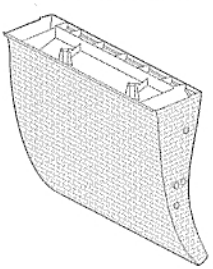

B x1

1x1

2x1

3x1

4x1

Hx16

I

Jx14

KLx1

KRx1

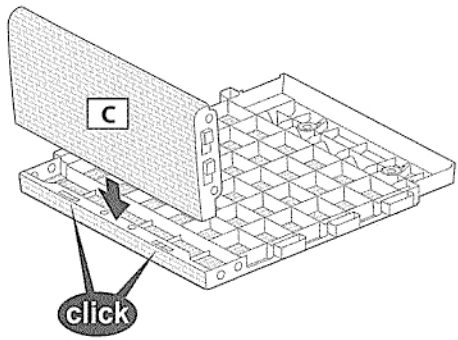

1

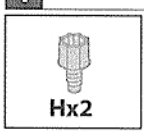

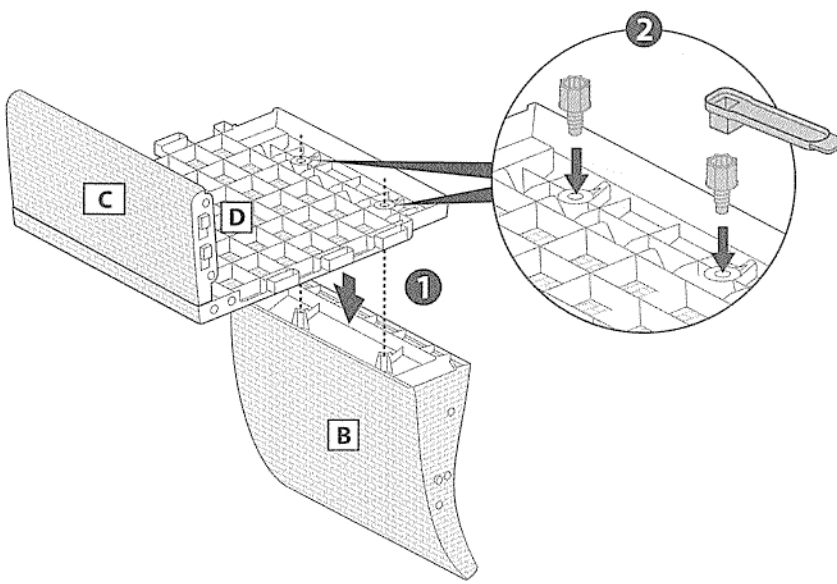

2

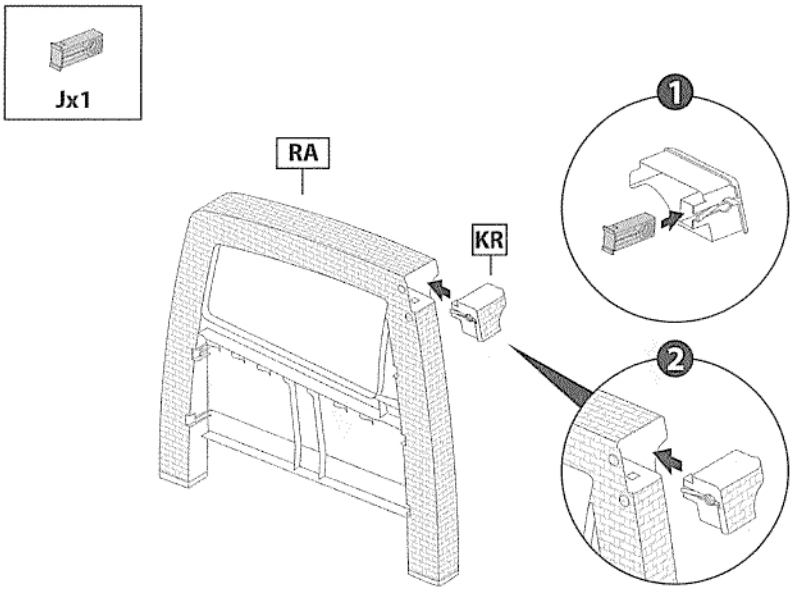

3

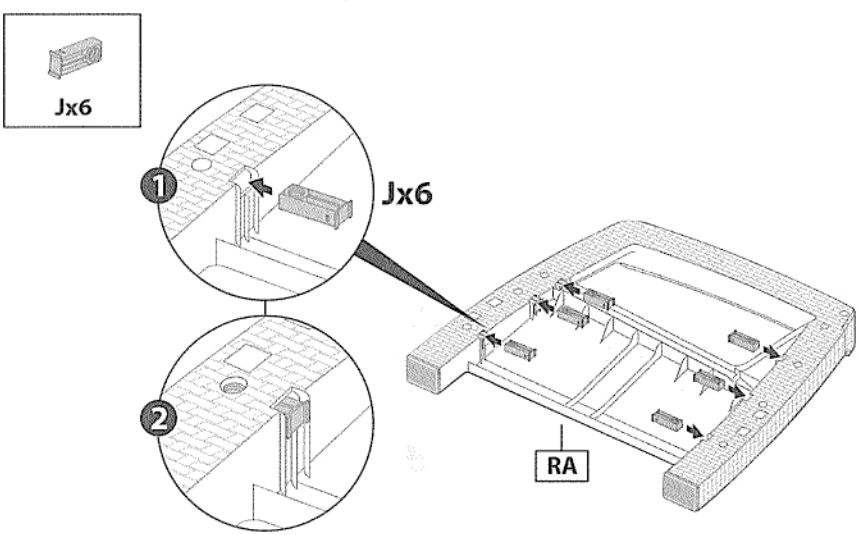

4

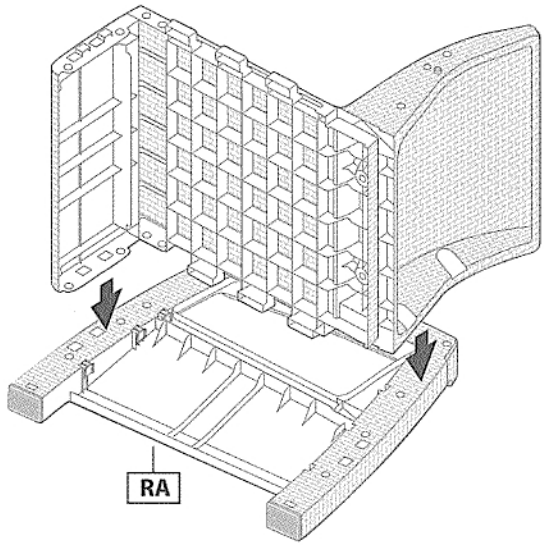

5

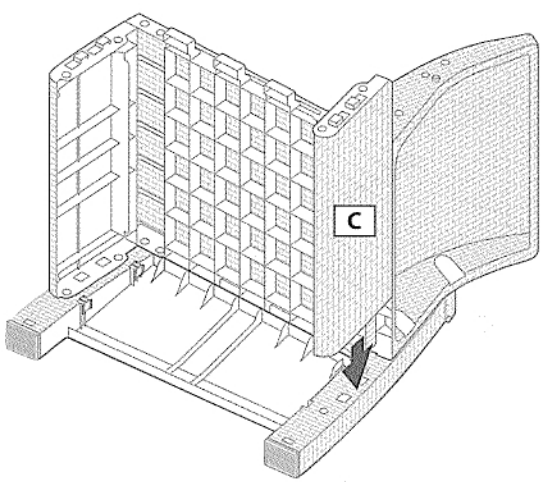

6

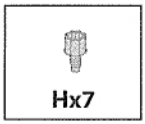

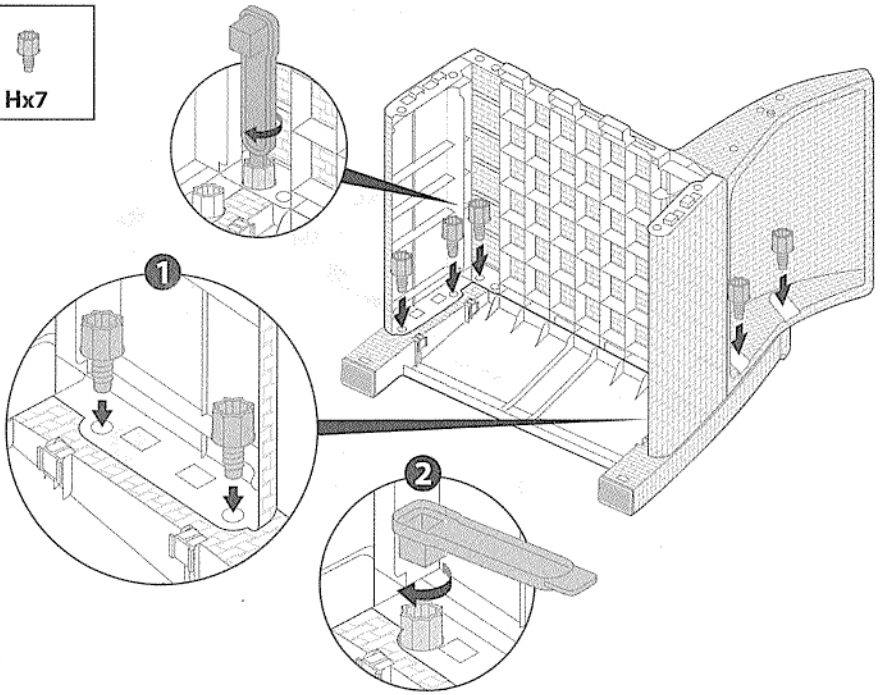

7

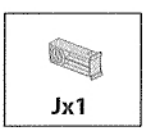

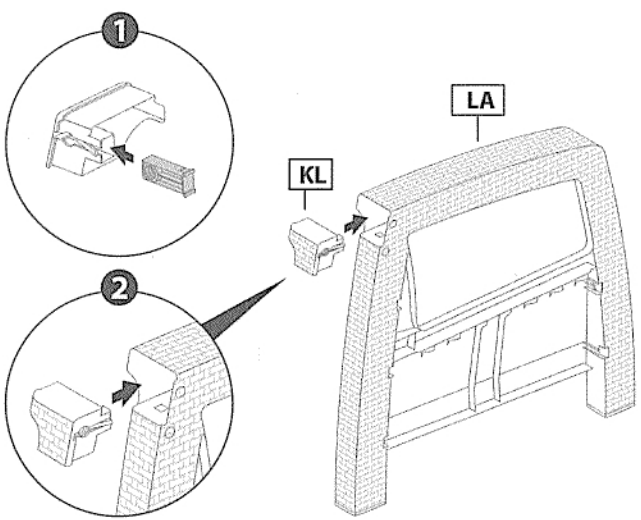

8

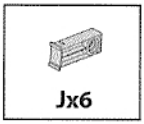

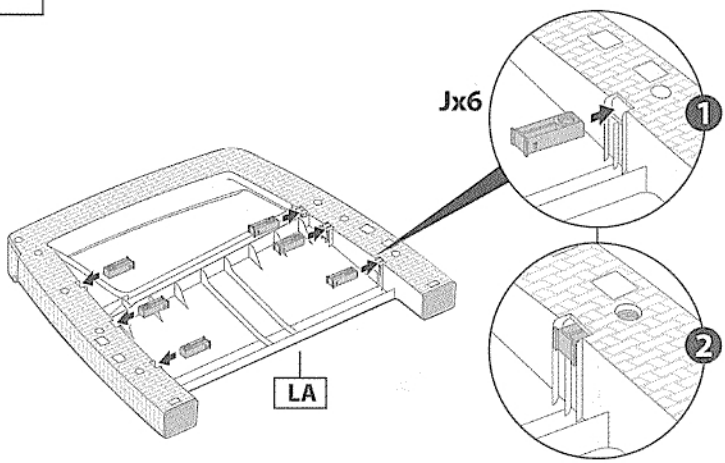

9

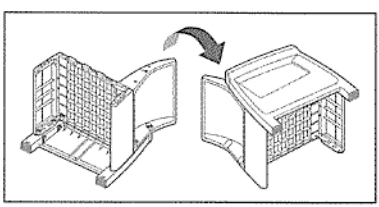

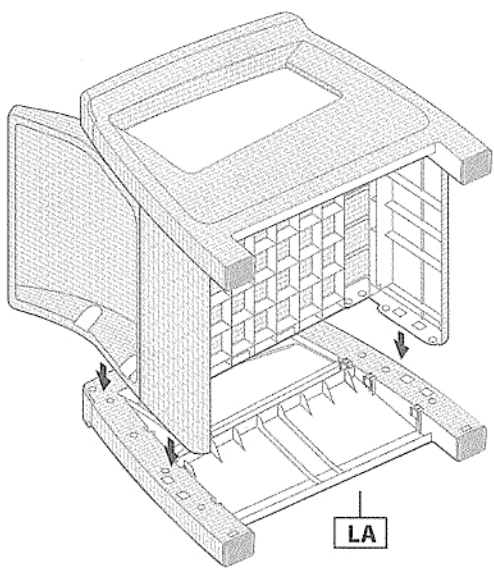

10

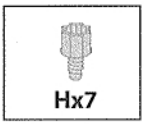

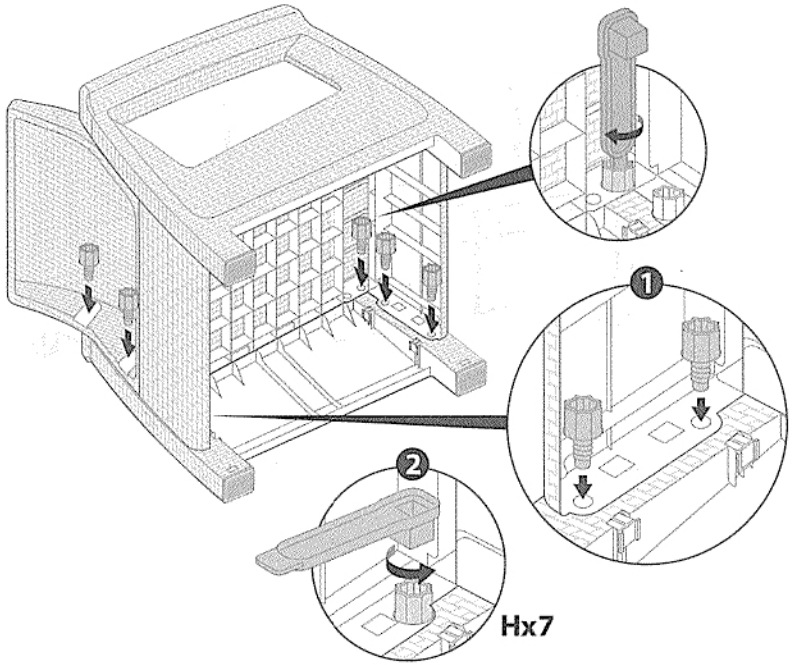

11

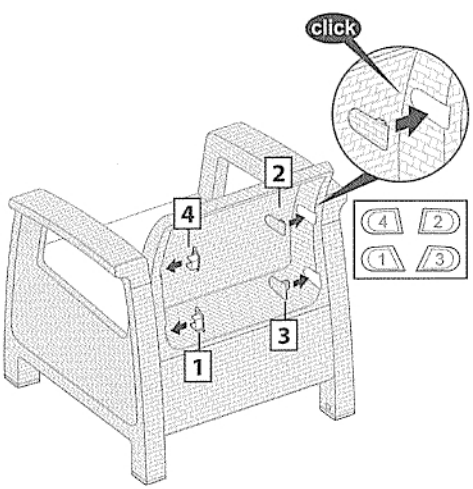

12

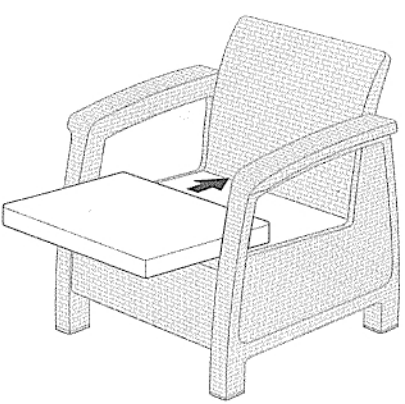

13

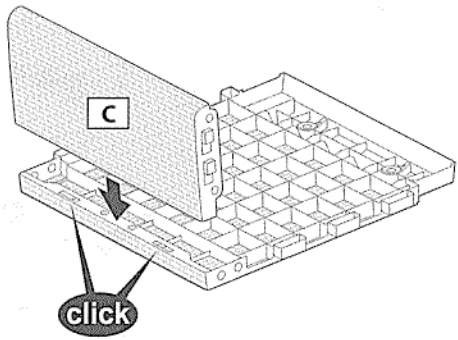

1

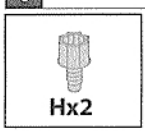

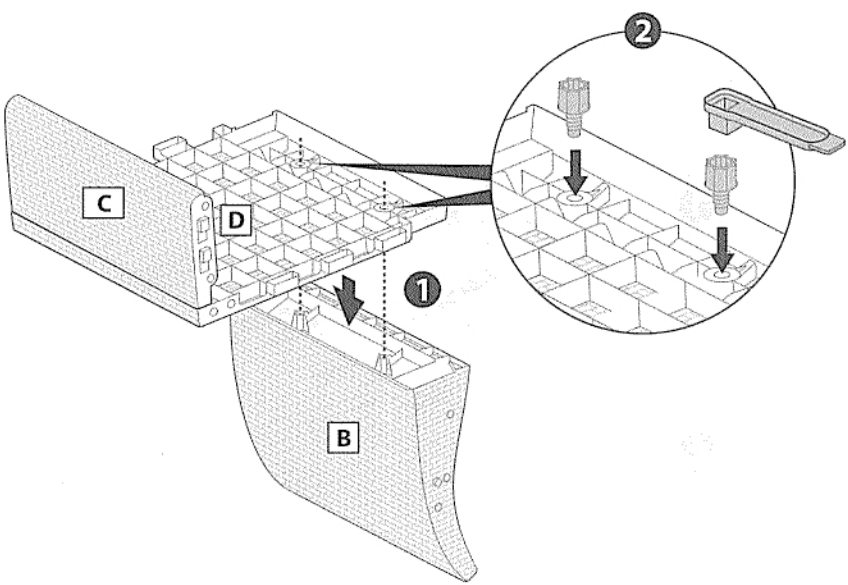

2

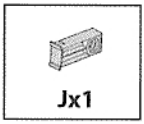

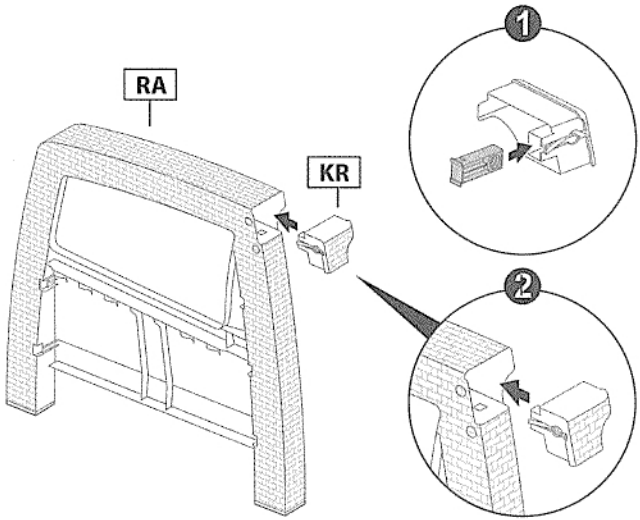

3

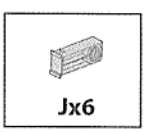

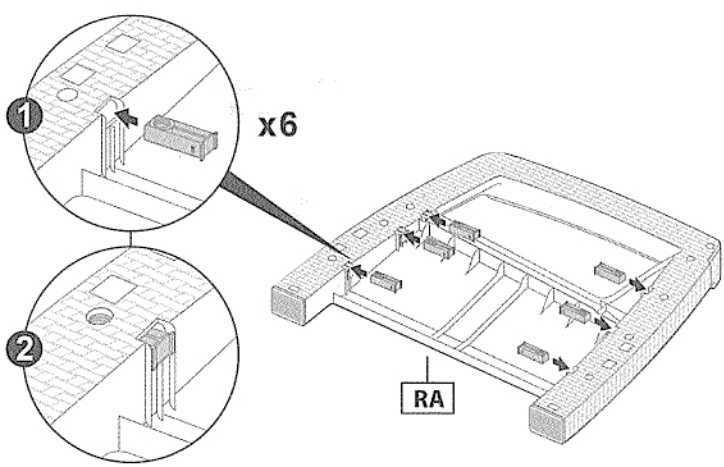

4

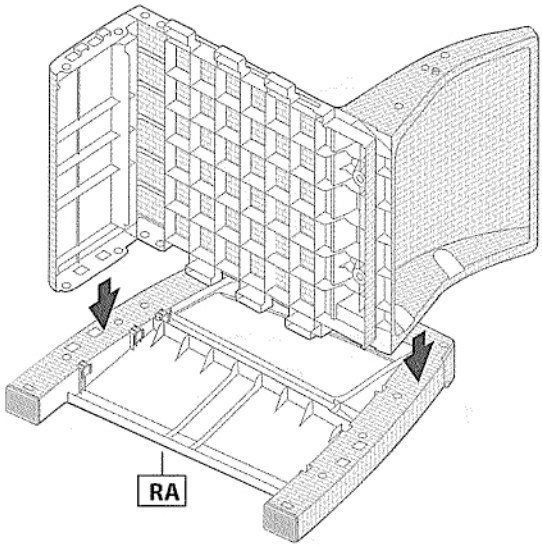

5

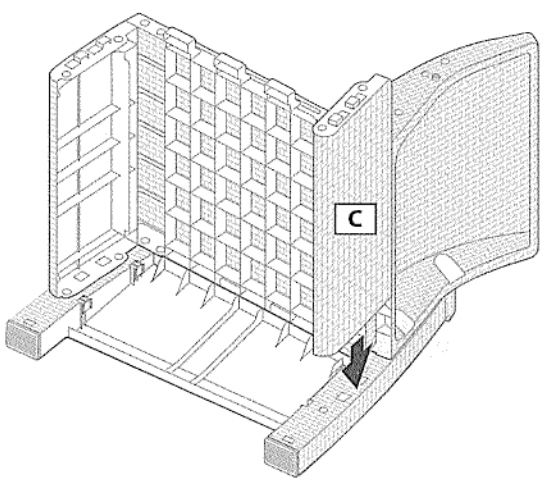

6

Hx7

1

2

Hx7

7

C

click

8

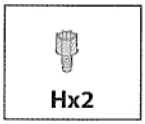

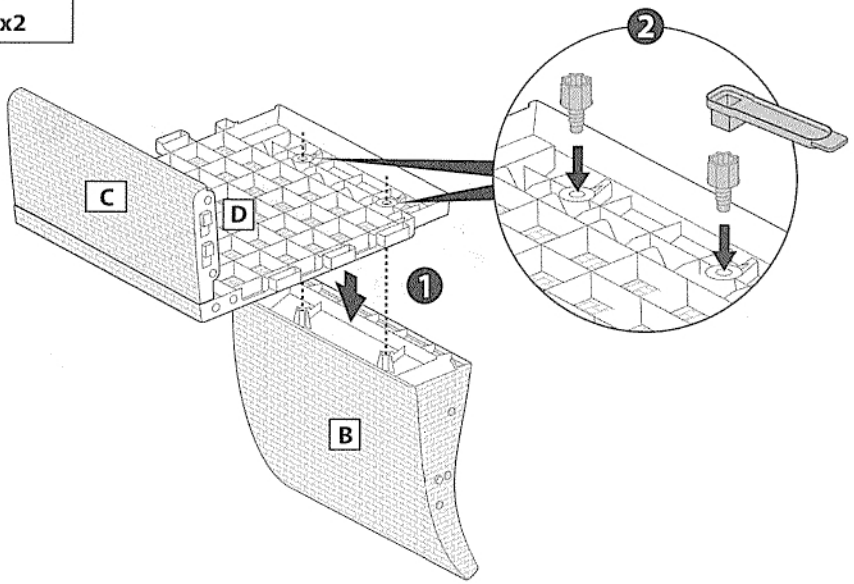

9

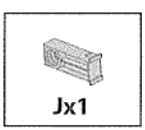

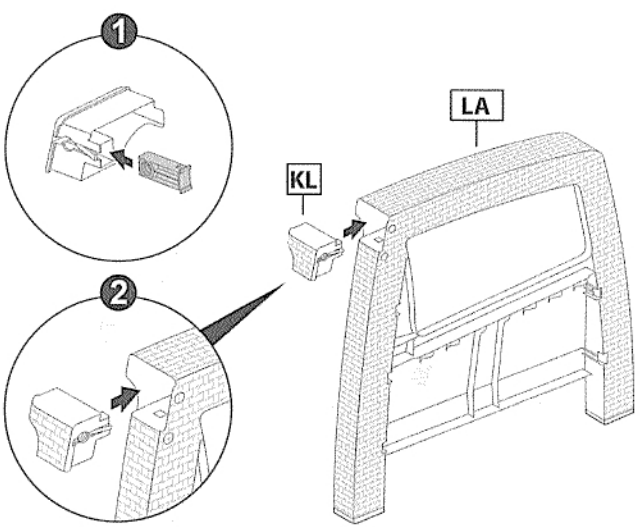

10

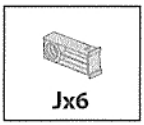

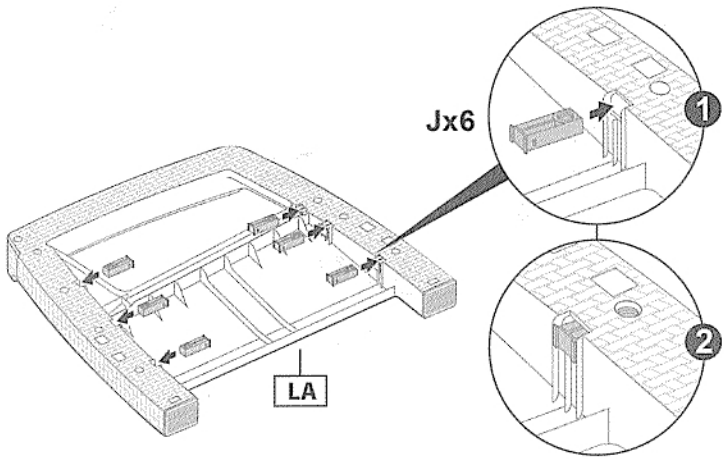

11

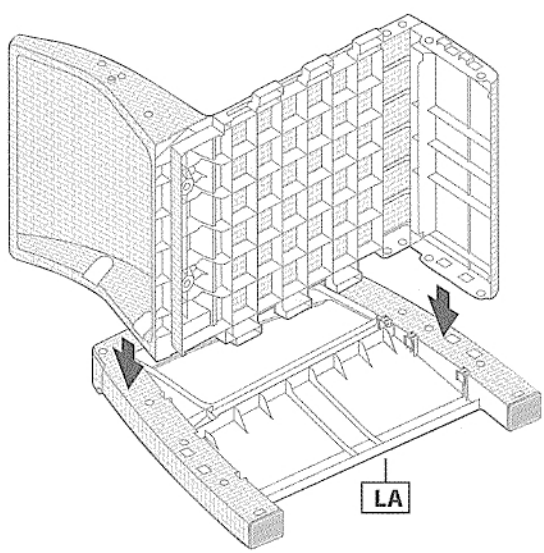

12

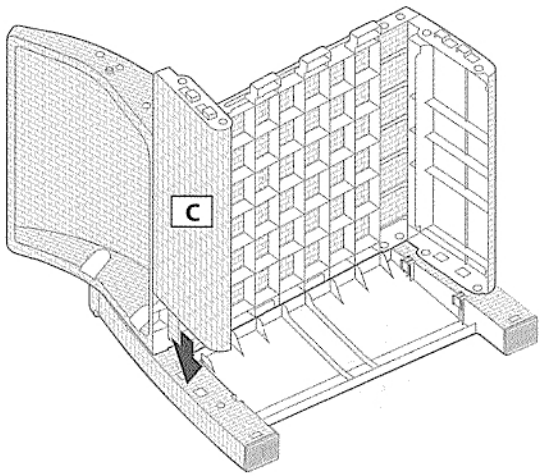

13

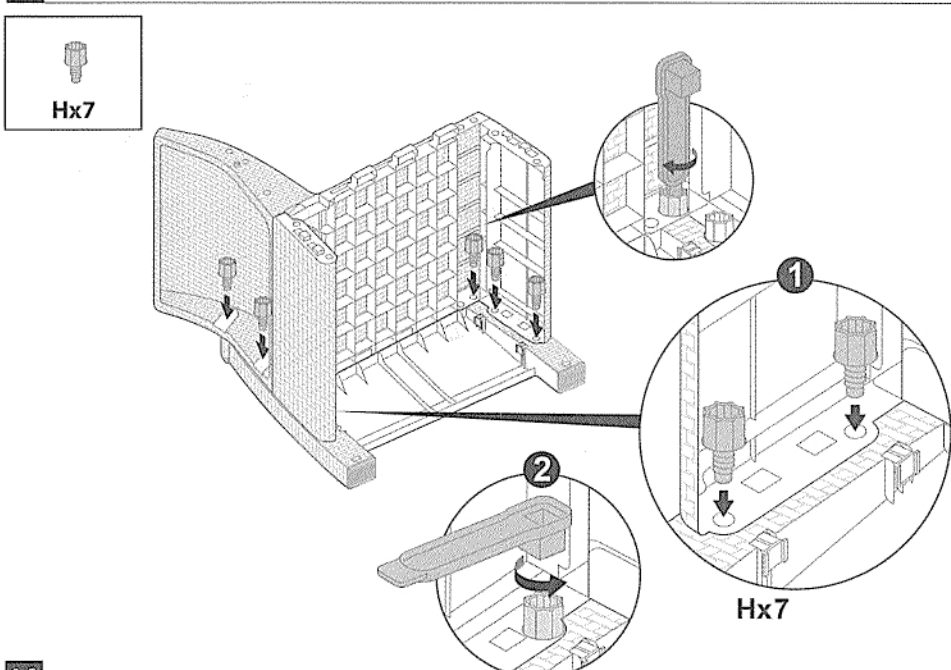

14

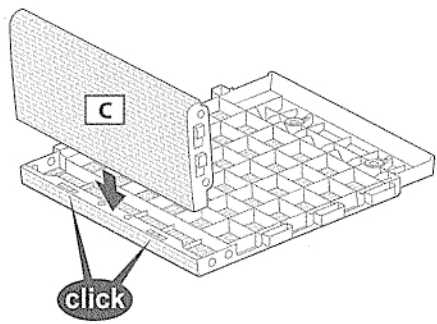

15

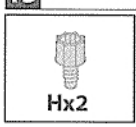

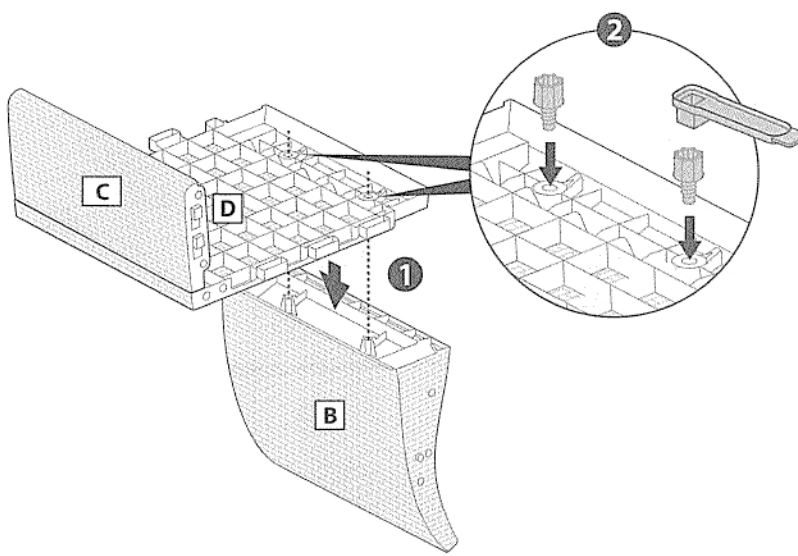

16

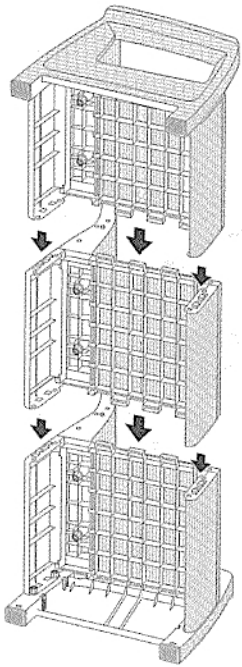

17

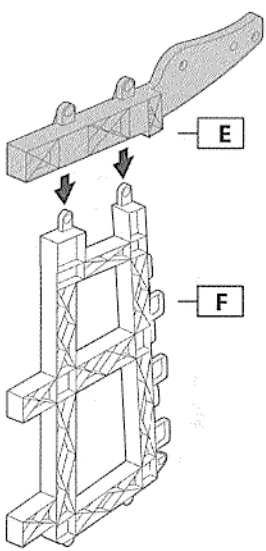

18

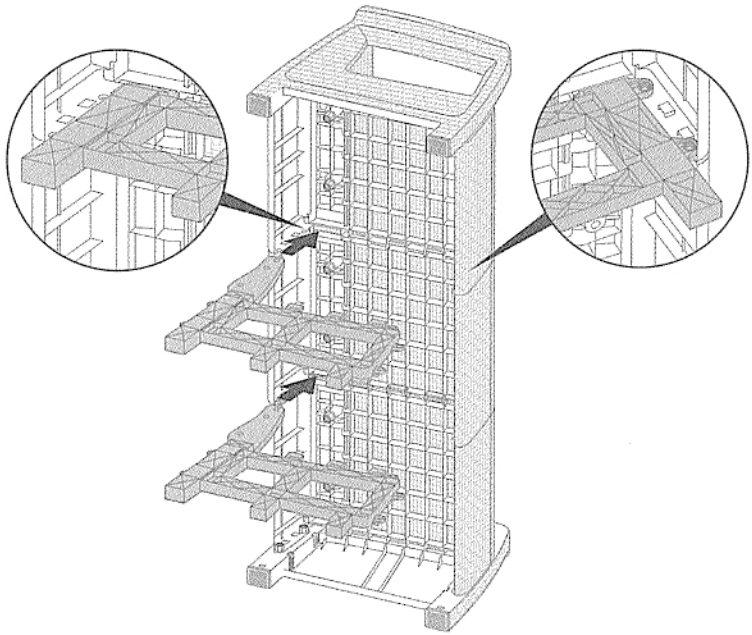

19

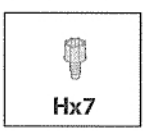

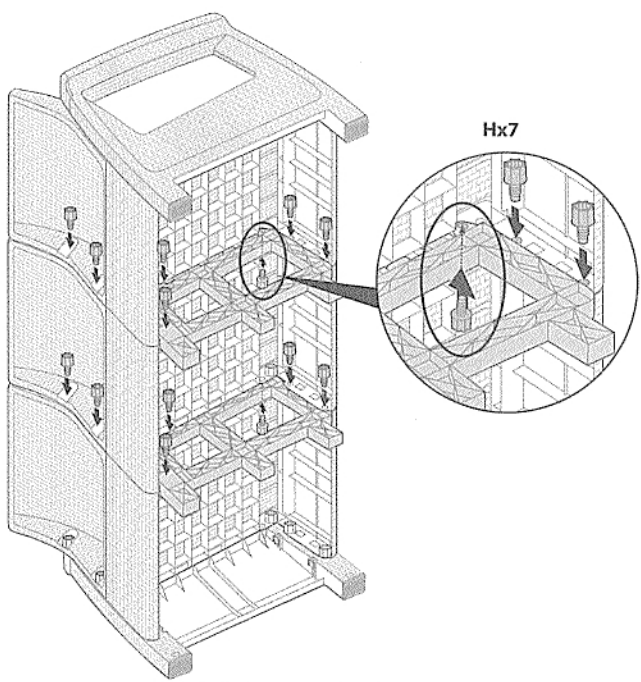

20

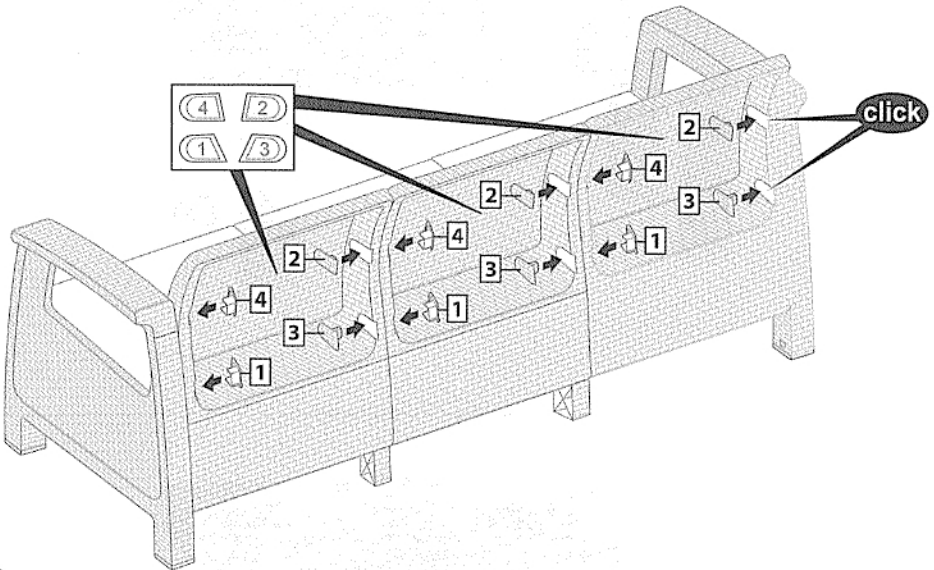

21

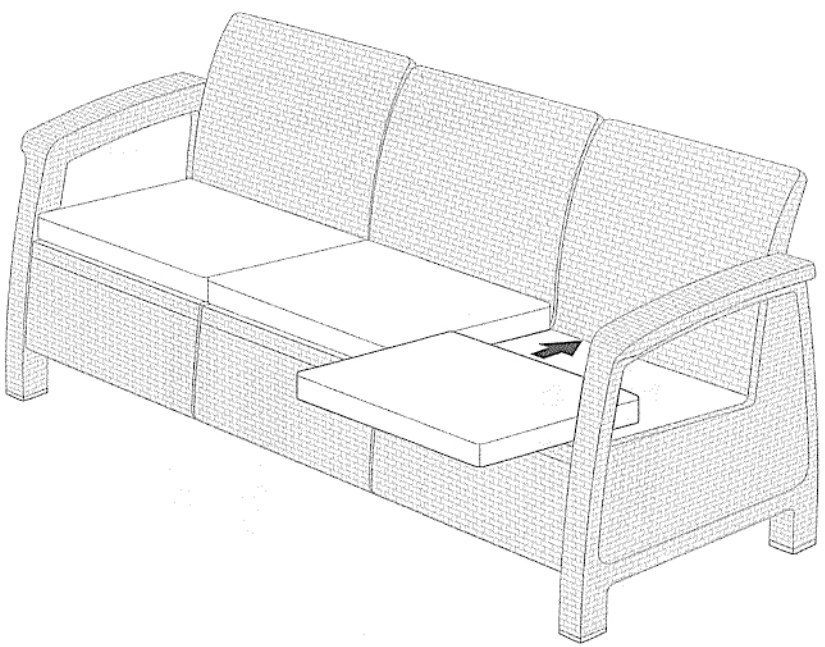

22

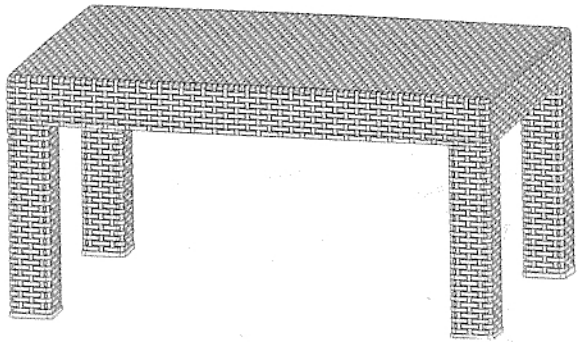

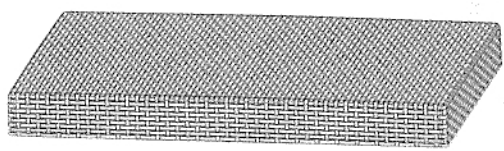

Xx1

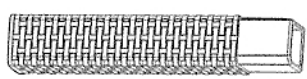

Yx4

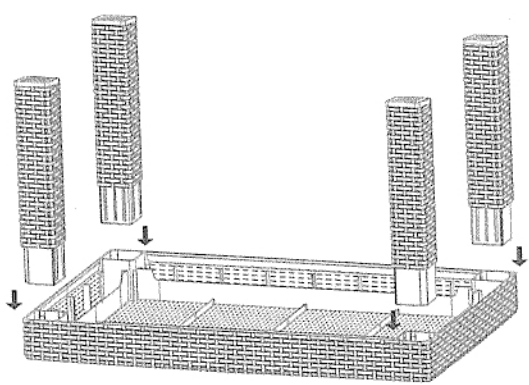

NOTE